Устройство плавного пуска
УПП 0,4/200 У3

Назначение

Устройство плавного пуска применяется для пуска и защиты трехфазного асинхронного электропривода в различных областях промышленности. Применение новейших алгоритмов, мощное микропроцессорное управление, современная силовая элементная база, высокое качество материалов и компонентов, компактный корпус со встроенным воздушным охлаждением, наличие комплектов адаптации для нужд заказчика выводят УПП на лидирующие позиции среди аналогов.

УПП осуществляет следующие виды защит:

— от превышения тока установленного порога;

— самодиагностика системы управления, а также цепей силовой коммутации и УПП;

— от неполнофазных режимов питания;

— от самопроизвольного отключения шунтирующего вакуумного выключателя;

— от отказа внешних выключателей (до 2-х);

— от превышения температуры тиристоров.

ТЕХНИЧЕСКИЕ ХАРАКТЕРИСТИКИ УСТРОЙСТВА ПЛАВНОГО ПУСКА

Параметр	Значение
Номинальное рабочее напряжение, трехфазное, В	380 (+10% -15 %)
Номинальная частота напряжения, Гц	50
Применяемые моторы	асинхронные, с короткозамкнутым ротором
Номинальная мощность двигателя, кВт	200
Максимально допустимая кратность пускового тока при номинальной мощности	до 3,5
Диапазон времени регулирования напряжения на выходе, с	0 – 120
Частота пусков	6 и более пусков в час
Степень защиты	IP 20 по ГОСТ 14254
Помехоустойчивость и ограничение помехоэмиссии	соответствует ГОСТ Р 51524
Средняя наработка на отказ, ч, не менее	10 000
Средний срок службы, лет, не менее	10
Климатические условия: — высота над уровнем моря, м, не более — температура окружающего воздуха, °С — относительная влажность воздуха, % — окружающая среда	 1 000 для УХЛ3.1: от -10 до 40; для У2: от -40 до 40 93 (при температуре 25 °С) не содержит взрывоопасных и агрессивных газов в концентрациях, разрушающих металлы и изоляцию, и не насыщена токопроводящей пылью.
Несимметрия выходных напряжений по фазам при токе нагрузке 0,1 Iн и симметричных входных напряжениях, %, не более	3
Пульт настройки параметров	элемент HMI, отображает и позволяет изменять режимы и параметры УПП
Диапазон максимального тока на выходе преобразователя в режиме плавного пуска и останова	от Iн до 4 Iн

Параметр
Дискретные входы
выбор параметра работы
управление пуском, остановом, прямым пуском
запрет работы
управление подводом/отводом
сброс аварии
положение запорной арматуры
контакты датчика уровня
дополнительные контакты состояния объекта для АСУ ТП
датчики вибраций и других неисправностей
Дискретные выходы типа сухой контакт (для индикации)
пуск «ВПЕРЕД»
пуск «НАЗАД»
«ТОРМОЖЕНИЕ»
«ГОТОВНОСТЬ»
«БЛОКИРОВКА»
«СИГНАЛИЗАЦИЯ»
«ШУНТИРУЮЩИЙ КОММУТАЦИОННЫЙ АППАРАТ»

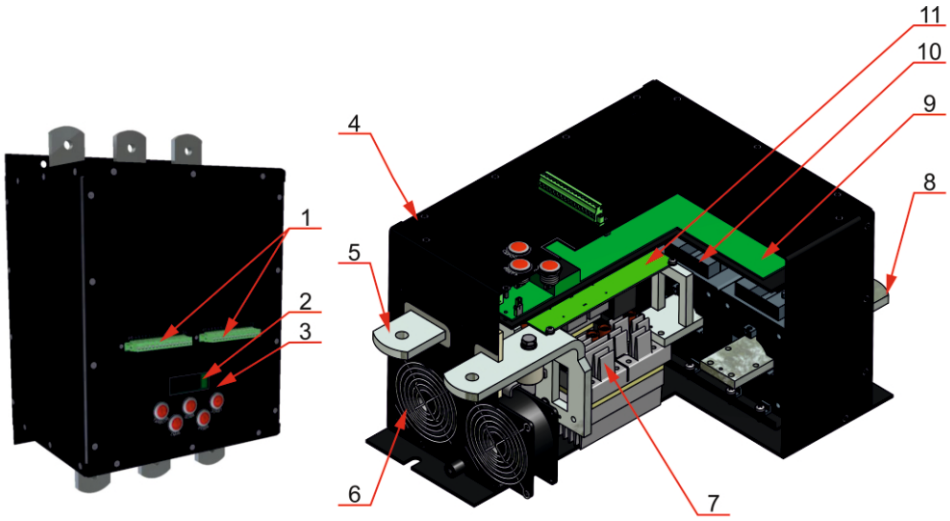

1. Разъемы для связи с внешними устройствами
2. Индикатор
3. Кнопки управления
4. Стальной корпус
5. Выходные шины
6. Вентиляторы
7. Тиристорный модуль
8. Входные шины
9. Логический модуль
10. Датчики тока
11. Печатная плата

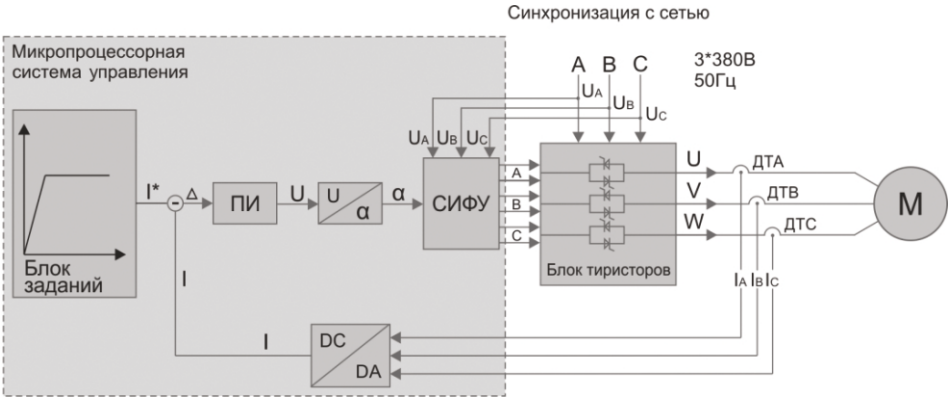

Структурная схема УПП